Adaptateurs de fixation type CRA Série lourde - Acier traité zinc/nickel

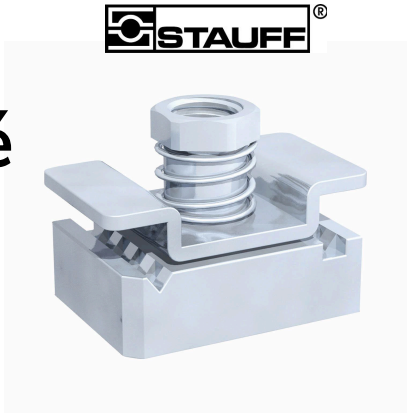

- **Description :** Adaptateurs de fixation
- **Série :** DIN 3015 (Série Lourde)
- **Tailles :** Groupe DIN 1 (STAUFF : 3S) à Groupe DIN 3 (STAUFF : 5S) et Groupe DIN 4 (STAUFF : 6S)
- **Matière :** Acier traité zinc/nickel
- **Marque :** STAUFF

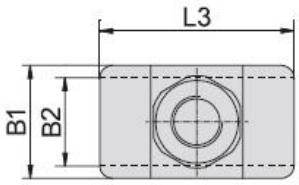

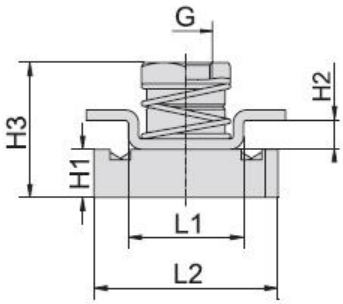

Tableau de sélection : Adaptateurs de fixation type CRA Série lourde - Acier traité zinc/nickel

Code SEDIAP	Référence STAUFF	Groupe STAUFF	Groupe DIN	Dimensions (mm/in) Thread G	L1	L2	L3	B1	B2	H1	H2	H3
PR#IB157	CRA-3-5S-M-W3	3S	1									
		4S	2									
		5S	3	M10	22	35	38	22	20,5	9,2	5,5	27,5
PR#IB159	CRA-6S-M-W3	6S	4	M12	21,5	35	45	25	19	9,2	5	27,5