Plaque supérieure de protection Série double - Acier Inoxydable



- **Description :** Plaque de protection
- **Série :** DIN 3015 (Série Double)
- **Tailles :** Groupe DIN 1 (STAUFF : 1D) à DIN 5 (STAUFF : 5D)
- **Matière :** Acier Inoxydable 1.4571 AISI 316 Ti
- **Marque :** STAUFF

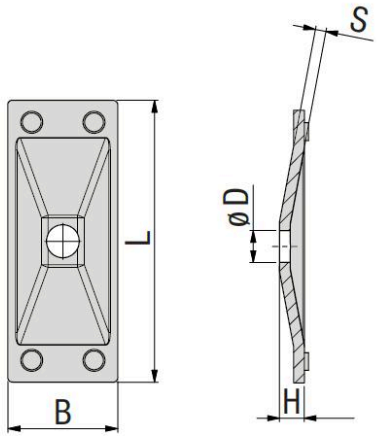

Tableau de sélection : Plaque de protection Série double - Acier traité zinc/nickel

Code SEDIAP	Référence STAUFF	Groupe STAUFF	Groupe DIN	Dimensions (mm/in) L	B	H	S	ØD
PR#IC117	GD-1D-W5	1D	1	34	30	7	3	7
PR#IC118	GD-2D-W5	2D	2	52	30	7	3	9
PR#IC119	GD-3D-W5	3D	3	65	30	7	3	9
PR#IC120	GD-4D-W5	4D	4	79	30	7	3	9
PR#IC121	GD-5D-W5	5D	5	102	30	7	3	9