Pompe à Engrenages Externes Alu - Groupe 3 - Rot. Droite - Arbre Conique 1:8 - Ports BSP Taraudés







- **Série :** BTD
- **Groupe :** 3
- **Rotation :** Droite
- **Cylindrées :** 22 / 26 / 28 / 32 / 36 / 42 / 46 / 50 / 55 cm³/tr
- **Aspiration :** Femelle BSP 3/4" ou 1" selon la cylindrée
- **Refoulement :** Femelle BSP 3/4"
- **Pression maximale :** 200 bar
- **Flasque et couvercle :** Fonte
- **Marque :** Trale

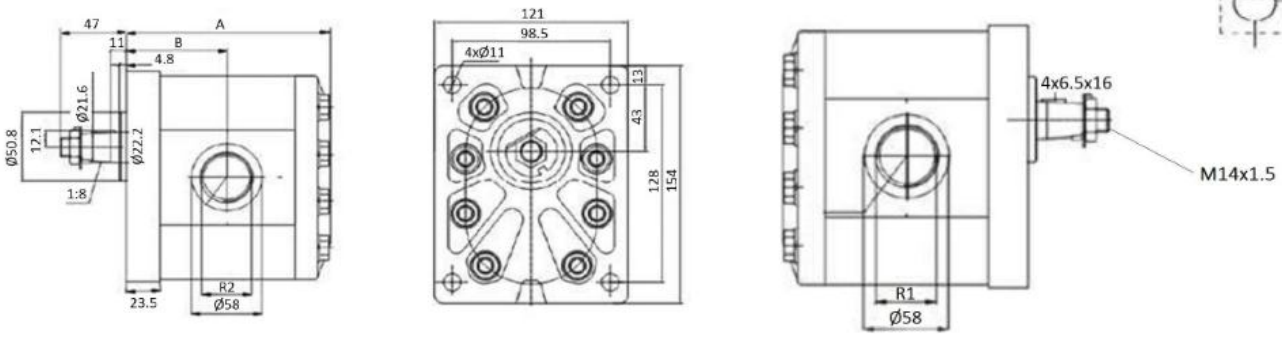

Tableau de sélection : Pompe à Engrenages Externes Alu - Groupe 3 - Rot. Droite - Arbre Conique 1:8 - Ports BSP Taraudés

Code SEDIAP	Référence Dicsa	R1	R2	Press. max. (bar)	Limite press. (bar)	TR./MN.	cm^3/ rev.	A	B
PR#AA167	BTD3220D01	3/4" BSP	3/4" BSP	200	250	3000	22	130,5	63,5
PR#AA168	BTD3260D01	3/4" BSP	3/4" BSP	200	250	3000	26	133,5	65
PR#AA169	BTD3280D01	1" BSP	3/4" BSP	200	250	3000	28	134,5	65,5
PR#AA170	BTD3320D01	1" BSP	3/4" BSP	200	250	3000	32	137,5	67
PR#AA171	BTD3360D01	1" BSP	3/4" BSP	200	250	3000	36	140,5	68,5
PR#AA172	BTD3420D01	1" BSP	3/4" BSP	200	250	2800	42	144,5	70,5
PR#AA173	BTD3460D01	1" BSP	3/4" BSP	200	250	2400	46	147,5	72
PR#AA174	BTD3500D01	1" BSP	3/4" BSP	200	250	2400	50	150	73,5
PR#AA175	BTD3550D01	1" BSP	3/4" BSP	200	250	2400	55	153,5	75