Pompe à Engrenages Externes Alu - Groupe 3 - Rot. Droite - Arbre Conique 1:8 - Brides Type Européenne / Italienne

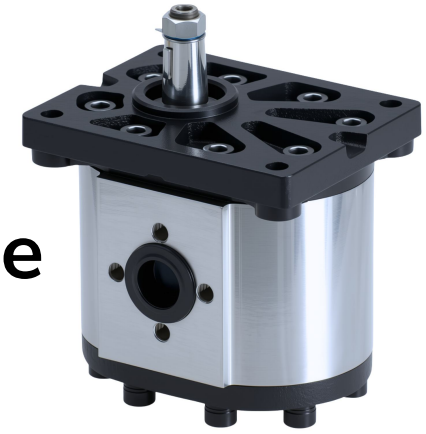





- **Série :** BTD
- **Groupe :** 3
- **Rotation :** Gauche
- **Cylindrées :** 22 / 26 / 28 / 34 / 39 / 43 / 46 / 51 / 55 cm³/tr
- **Raccordements :** Brides européennes
- **Pression maximale :** 200 bar
- **Pression de pointe maximale :** 250 bar
- **Flasque et couvercle :** Fonte
- **Marque :** Trale

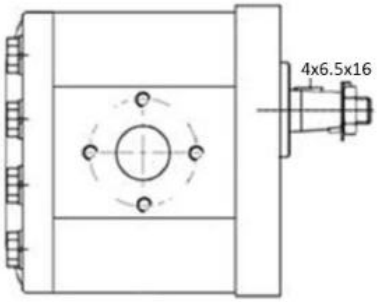

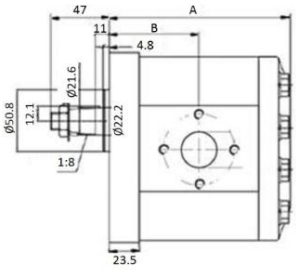

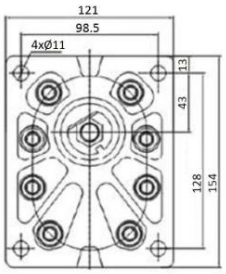

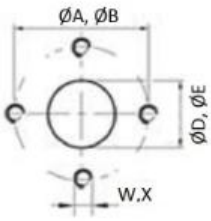

Tableau de sélection : Pompe à Engrenages Externes Alu - Groupe 3 - Rot. Droite - Arbre Conique 1:8 - Brides Type Européenne / Italienne

Code SEDIAP	Référence Dicsa	Ø ASPIRATION (mm)	Ø PRESSION (mm)	Press. max. (bar)	Limite press. (bar)	TR./MN. MAX	cm³/ rev.	ØA	ØB	ØD	ØE	A	B
PR#AA209	BTD3220I02	40	40	200	250	3000	22 CC	40	40	27	19	128,5	65,5
PR#AA210	BTD3260I02	40	40	200	250	3000	26 CC	40	40	27	19	131,5	67
PR#AA211	BTD3280I02	40	40	200	250	3000	28 CC	40	40	27	19	134	68,5
PR#AA212	BTD3340I02	50	40	200	250	3000	34 CC	50	40	27	19	137	69,8
PR#AA213	BTD3390I02	50	40	200	250	3000	39 CC	50	40	27	19	141	71,8
PR#AA214	BTD3430I02	50	40	200	250	2800	43 CC	50	40	27	27	143,5	73
PR#AA215	BTD3460I02	50	40	200	250	2400	46 CC	50	40	27	27	146,5	74
PR#AA216	BTD3510I02	50	40	200	250	2400	51 CC	50	40	27	27	149,5	76
PR#AA217	BTD3550I02	50	40	200	250	2400	55 CC	50	40	27	27	152	78