Bride droite pompe à engrenages 4 trous Femelle BSP - Acier



- **Description :** Bride droite pour le raccordement d'une pompe à engrenages, avec sortie filetée femelle BSP et fixation par quatre vis. Disponible en trois entraxes de fixation pour adapter le raccordement à la pompe. Les vis et le joint torique sont inclus.

- **Références :** RPI1M, RPI2M et RPI3AM
- **Entraxes de fixation :** 30, 40 et 51 mm
- **Filetages disponibles :** Femelle BSP 3/8", 1/2" et 3/4"
- **Accessoires inclus :** 4 vis de fixation et joint torique
- **Marque :** Trale

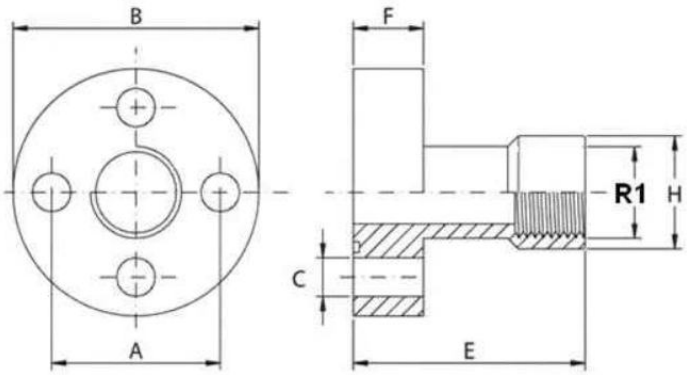

Tableau de sélection : Bride droite pompe à engrenages 4 trous Femelle BSP - Acier

Code SEDIAP	Référence Dicsa	R1	R2	Distance entre centres	O'Ring	A	B	C	E	F	H
PR#AC021	RPI1M	3/8" BSP	M6X16* x4 uds	30	18,77 x 1,78	30	45	6,5	55	10	21
PR#AC022	RPI2M	1/2" BSP	M8X20* x4 uds	40	25,12 x 1,78	40	58	8,5	60	12	26,5
PR#AC023	RPI3AM	3/4" BSP	M10X25* x4 uds	51	31,42 x 2,62	51	76	10,5	72	16	33,5